プロダクトニュース

生産終了商品のお知らせ

OMRON

発行日
2024 年 2 月 1 日

No. 2024002C

生産終了商品	推奨代替商品
プログラマブルコントローラ	プログラマブルコントローラ、 マシンオートメーションコントローラ
CJ2M-CPU3□	CJ2M-CPU1□ + CJ1W-EIP21S またはNX102-9000
CJ2H-CPU6□-EIP	CJ2H-CPU6□ + CJ1W-EIP21S またはNX102-9000 またはNX502-1300
CJ1W-EIP21/ETN21	CJ1W-EIP21S またはNX102-9000
CJ1W-NC□□3	CJ1W-NC□□4 またはNX-PG□□□□
CJ1G-CPU4□P-□□□	推奨代替商品なし

■最終受注年月

CJ2M-CPU3□　　2026年3月末
CJ2M-CPU3□以外　　2025年3月末

■最終出荷年月

CJ2M-CPU3□　　2027年3月末
CJ2M-CPU3□以外　　2026年3月末

■修理対応終了年月

CJ2M-CPU3□　　2033年3月末
CJ2M-CPU3□以外　　2032年3月末

■推奨代替商品をご利用いただいた場合の注意点

推奨代替商品はCJシリーズ、またはNXシリーズです。
CJシリーズに置き換えていただく際は、置き換えガイドまたはマニュアルを十分確認した上で、システム構築いただくようお願いします。
NXシリーズに置き換えていただく際は、NXシリーズの各マニュアルを参照して、システム構築いただくようお願いします。

■生産終了商品との相違点

CJ2M-CPU3□

推奨代替商品形式	本体の色	外形寸法	配線接続	取付寸法	定格性能	動作特性	操作方法
CJ2M-CPU1□＋CJ1W-EIP21S	○	◎	○	◎	○	○	×
NX102-9000	×	×	×	×	×	×	×

CJ2H-CPU6□-EIP

推奨代替商品形式	本体の色	外形寸法	配線接続	取付寸法	定格性能	動作特性	操作方法
CJ2H-CPU6□＋CJ1W-EIP21S	○	◎	○	◎	○	○	×
NX102-9000	×	×	×	×	×	×	×
NX502-1300	×	×	×	×	×	×	×

CJ1W-ETN21/EIP21

推奨代替商品形式	本体の色	外形寸法	配線接続	取付寸法	定格性能	動作特性	操作方法
CJ1W-EIP21S	◎	◎	◎	◎	○	○	×
NX102-9000	×	×	×	×	×	×	×

CJ1W-NC□□3

推奨代替商品形式	本体の色	外形寸法	配線接続	取付寸法	定格性能	動作特性	操作方法
CJ1W-NC□□4	◎	×	×	×	×	×	×
NX-PG□□□□	×	×	×	×	×	×	×

◎：互換
○：ほとんど変更ありません／相似性の高い変更
×：変更大
ー：該当する仕様がありません

■生産終了商品と推奨代替商品

CJ2M-CPU3□/CJ2H-CPU6□-EIP

生産終了商品	CJシリーズ		NXシリーズ	
	推奨代替商品	標準価格（￥）	推奨代替商品	標準価格（￥）
CJ2M-CPU31	CJ2M-CPU11 + CJ1W-EIP21S	220,500	NX102-9000	220,000
CJ2M-CPU32	CJ2M-CPU12 + CJ1W-EIP21S	255,000	NX102-9000	220,000
CJ2M-CPU33	CJ2M-CPU13 + CJ1W-EIP21S	272,500	NX102-9000	220,000
CJ2M-CPU34	CJ2M-CPU14 + CJ1W-EIP21S	325,000	NX102-9000	220,000
CJ2M-CPU35	CJ2M-CPU15 + CJ1W-EIP21S	384,000	NX102-9000	220,000
CJ2H-CPU64-EIP	CJ2H-CPU64 + CJ1W-EIP21S	オープン価格	NX102-9000	220,000
CJ2H-CPU65-EIP	CJ2H-CPU65 + CJ1W-EIP21S	オープン価格	NX102-9000	220,000
CJ2H-CPU66-EIP	CJ2H-CPU66 + CJ1W-EIP21S	オープン価格	NX102-9000	220,000
CJ2H-CPU67-EIP	CJ2H-CPU67 + CJ1W-EIP21S	オープン価格	NX502-1300	オープン価格
CJ2H-CPU68-EIP	CJ2H-CPU68 + CJ1W-EIP21S	オープン価格	NX502-1300	オープン価格

CJ1W-EIP21/ETN21

生産終了商品	CJシリーズ		NXシリーズ	
	推奨代替商品	標準価格（￥）	推奨代替商品	標準価格（￥）
CJ1W-EIP21	CJ1W-EIP21S	174,000	NX102-9000	220,000
CJ1W-ETN21	CJ1W-EIP21S	174,000	NX102-9000	220,000

CJ1W-NC□□3

生産終了商品	CJシリーズ		NXシリーズ	
	推奨代替商品	標準価格（￥）	推奨代替商品	標準価格（￥）
CJ1W-NC113	CJ1W-NC214	オープン価格	NX-PG0112	62,000
CJ1W-NC133	CJ1W-NC234	オープン価格	NX-PG0232-5	86,000
CJ1W-NC213	CJ1W-NC214	オープン価格	NX-PG0112 × 2台	124,000
CJ1W-NC233	CJ1W-NC234	オープン価格	NX-PG0232-5	86,000
CJ1W-NC413	CJ1W-NC414	オープン価格	NX-PG0112 × 4台	248,000
CJ1W-NC433	CJ1W-NC434	オープン価格	NX-PG0332-5	127,000

CJ1G-CPU4□P

生産終了商品	推奨代替商品	標準価格（￥）
CJ1G-CPU42P	推奨代替商品はありません。	-
CJ1G-CPU43P	推奨代替商品はありません。	-
CJ1G-CPU44P	推奨代替商品はありません。	-
CJ1G-CPU45P	推奨代替商品はありません。	-
CJ1G-CPU45P-GTC	推奨代替商品はありません。	-

■外形寸法

生産終了商品 CJ2M-CPU3□	推奨代替商品 CJ2M-CPU1□+CJ1W-EIP21S
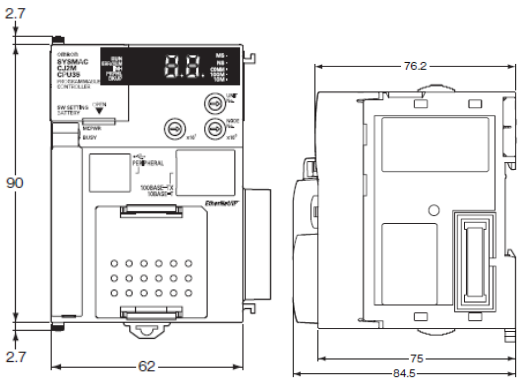	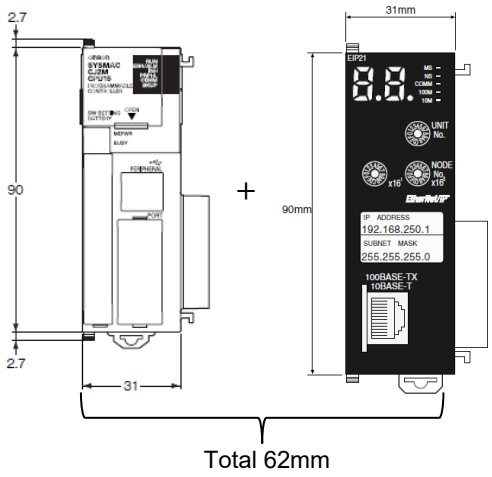
	推奨代替商品 NX102-9000
	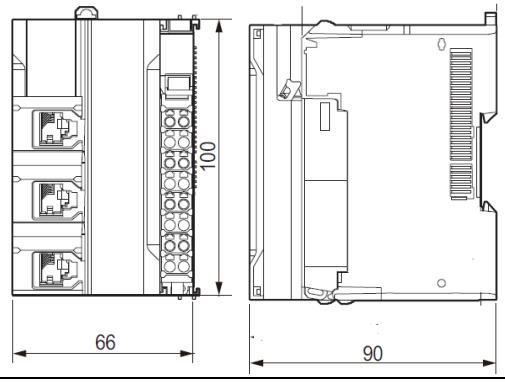

生産終了商品 CJ2H-CPU6□-EIP	推奨代替商品 CJ2H-CPU6□+CJ1W-EIP21S
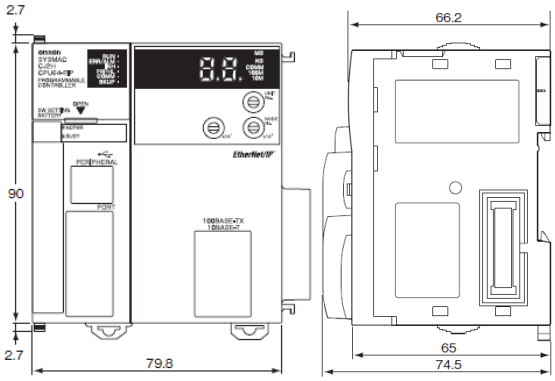	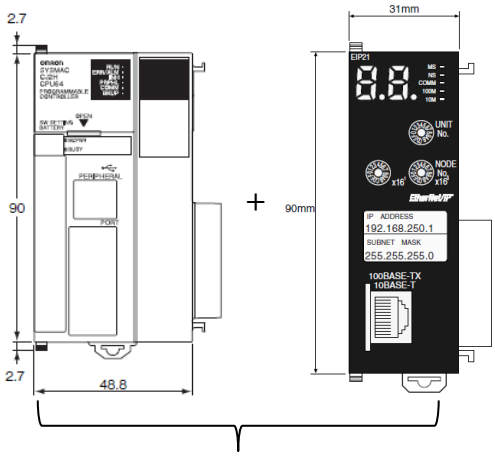
	推奨代替商品 **NX102-9000/NX502-1300**
	NX102-9000 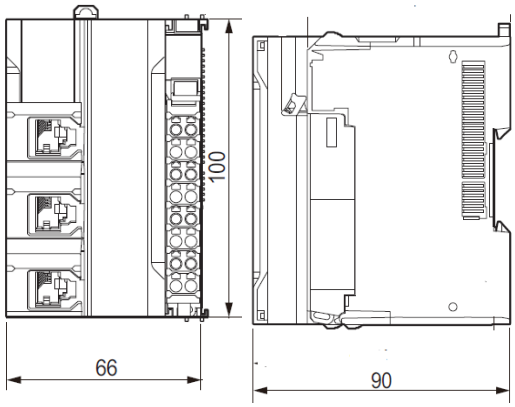 NX502-1300 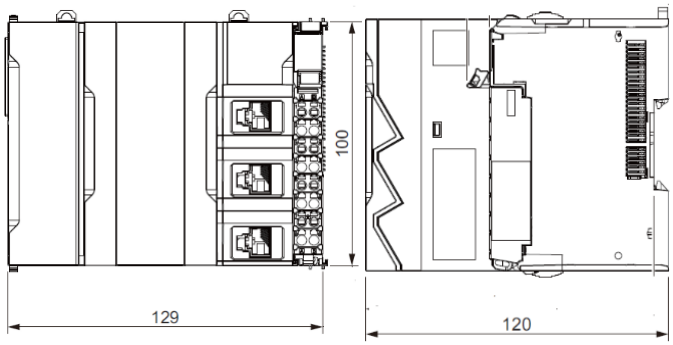

生産終了商品 CJ1W-EIP21/ETN21	推奨代替商品 CJ1W-EIP21S
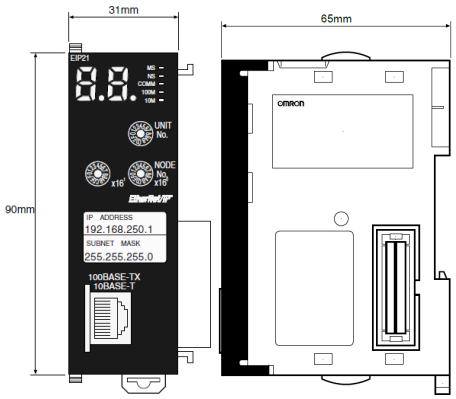	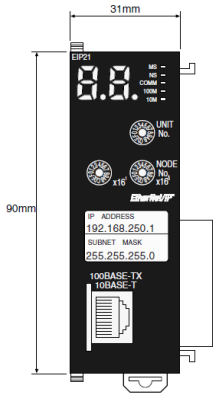
	推奨代替商品 **NX102-9000**
	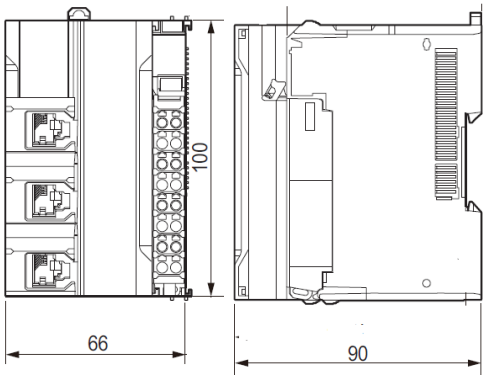

生産終了商品 **CJ1W-NC□□3**	推奨代替商品 **CJ1W-NC□□4**
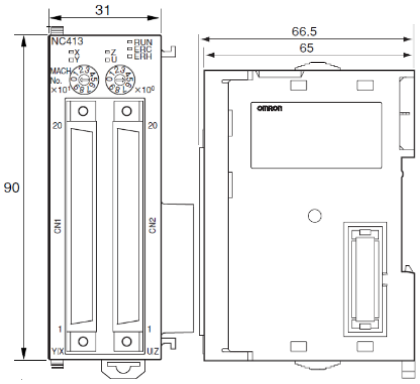	CJ1W-NC2□4 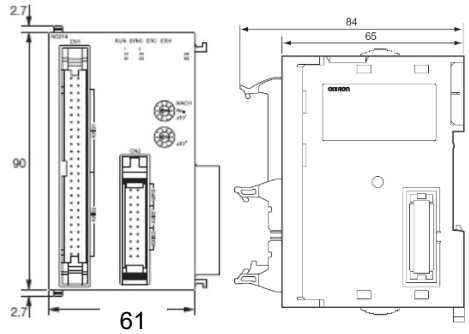 CJ1W-NC4□4 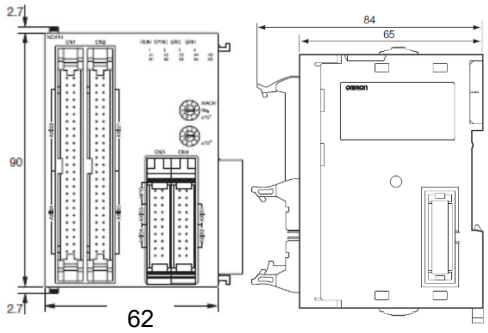
	推奨代替商品 **NX-PG□□□□**
	NX-PG0112 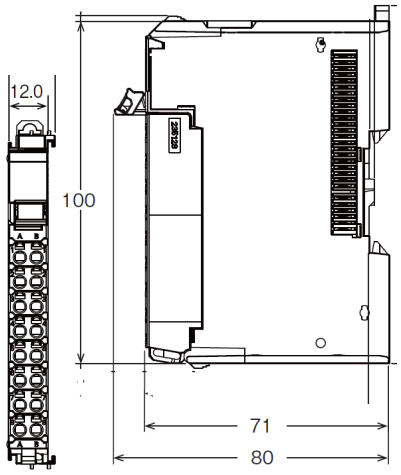 NX-PG0232-5 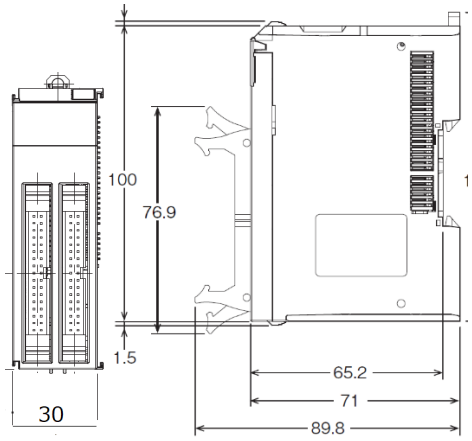

■定格／性能

本書には推奨代替商品をCJシリーズとした場合の比較で主に相違点を掲載します。
NXシリーズに置き換える際は、関連する各マニュアルを参照ください。

項目		生産終了商品 CJ2M-CPU3□	推奨代替商品 CJ2M-CPU1□+CJ1W-EIP21S
質量		190g以下	221g以下
消費電流		DC5V 0.7A	DC5V 1.15A
CIP通信サービス タグデータリンク	パケットインターバル	1～10000ms（0.5ms単位）	0.5～10000ms（0.5ms単位）
	コネクション数	32	256
	ユニット許容通信帯域	3000pps	12000pps
	最大リンクデータサイズ/1ノード	640CH	184,832CH
セキュリティ機能		なし	あり
ソケットサービス機能		なし	あり
CX-Oneからのセキュア通信による EtherNet/IP経由でのCPUへのオンライン接続		なし	あり

項目	生産終了商品 CJ2H-CPU6□-EIP	推奨代替商品 CJ2H-CPU6□+CJ1W-EIP21S
質量	280g以下	281g以下
消費電流	DC5V 0.82A	DC5V 1.07A
セキュリティ機能	なし	あり
ソケットサービス機能	なし	あり
CX-Oneからのセキュア通信による EtherNet/IP経由での CPUへのオンライン接続	なし	あり

項目	生産終了商品 CJ1W-EIP21	推奨代替商品 CJ1W-EIP21S
質量	94g以下	91g以下
消費電流	DC5V 0.41A	DC5V 0.65A
搭載可能PLC	CJシリーズ CP1Hシリーズ NJシリーズ	CJ2シリーズ
セキュリティ機能	なし	あり
ソケットサービス機能	なし	あり
CX-Oneからのセキュア通信による EtherNet/IP経由での CPUへのオンライン接続	なし	あり

項目	生産終了商品 CJ1W-ETN21	推奨代替商品 CJ1W-EIP21S
消費電流	DC5V 0.37A	DC5V 0.65A
搭載可能PLC	CJシリーズ CP1Hシリーズ NJシリーズ	CJ2シリーズ
セキュリティ機能	なし	あり
CX-Oneからのセキュア通信によるEtherNet/IP経由でのCPUへのオンライン接続	なし	あり
タグデータリンク通信サービス	なし	あり
CIPメッセージ通信サービス	なし	あり
メール送受信	あり	なし
WEB機能	あり	なし
CX-Programmerでのソフトスイッチモニタ	可	不可

項目		生産終了商品 CJ1W-NC□□3	推奨代替商品 CJ1W-NC□□4
消費電流		DC5V 0.36A以下	DC5V 0.31A以下
制御軸数		1、2、4軸	2、4軸
占有号機数		1、2軸ユニット:1号機占有 4軸ユニット:2号機占有	2、4軸ユニット:2号機占有
制御単位		パルス	パルス、mm、inch、degree
指令位置範囲		-1,073,741,823 ～ +1,073,741,823 パルス	-2,147,483,648 ～ +2,147,483,647 パルス
速度指令		1～500,000ppsまでで1pps単位で設定	位置制御時:1 ～ 2,147,483,647 速度制御時:-2,147,483,648 ～+2,147,483,647 最大4Mpps(ラインドライバ)、500kpps(オープンコレクタ)を上限に上記範囲の指令が可能
制御機能	手動運転	JOG、原点復帰、高速原点復帰	JOG、インチング、原点復帰、 高速原点復帰、MPG
	直接運転	絶対移動、相対移動、速度制御 割込定寸送り	絶対移動、相対移動、速度制御(各制御に対して割込定寸送りを指定可能)
	メモリ運転	位置決め機能:直線補間、割込定寸送り 終了パターン:単独／自動／連続パターン	位置決め機能:独立PTP、直線補間、円弧補間、速度制御、割込定寸送り 終了パターン:単独／自動／連続パターン
オーバーライド		1 ～ 999% までで1% 単位で設定	0.01 ～ 500.00%までで0.01% 単位で設定
ソフトウェアリミット		-1,073,741,823 ～ +1,073,741,823 パルス	-2,147,483,647 ～ +2,147,483,646 パルス
起動指令認識からパルス出力までの時間		2 ～ 4ms	0.1ms 以下(高速PTP 起動時) 1 ～ 2ms(直接運転起動時)
外部入出力コネクタ		40 ピン／ 2 軸(サーボドライバ入出力、外部制御入出力) ※ 4 軸ユニットは上記を2ヶ実装	50 ピン／ 2 軸(サーボドライバ入出力) 20 ピン／ 2 軸(外部制御入出力) ※ 4 軸ユニットは上記を各2ヶ実装
パソコン側のツール		CX-Position	CX-Programmer

■操作方法

操作方法については以下マニュアルを参照ください。

＜CPUユニット、EtherNet/IP, Ethernetユニット＞
CJシリーズに置き換える場合
SBCA-135　CS/CJシリーズ 置換ガイド EtherNet/IPおよびEthernetユニットからセキュリティ強化機種へ
SBCD-342　CS/CJシリーズ EtherNet/IPユニットCJ1W-EIP21/EIP21S ユーザーズマニュアル
SBCD-329　CS/CJシリーズ Ethernetユニット CJ1W-ETN21 ユーザーズマニュアル（基本ネットワーク構築編）
SBCD-330　CS/CJシリーズ Ethernetユニット CJ1W-ETN21 ユーザーズマニュアル（アプリケーション構築編）
SBCA-337　CX-Programmer Ver9.□オペレーションマニュアル
SBCA-350　CJシリーズ CJ2 CPUユニットユーザーズマニュアル（ソフトウェア編）
SBCA-349　CJシリーズ CJ2 CPUユニットユーザーズマニュアル（ハードウェア編）

NXシリーズに置き換える場合
SBCA-462　NXシリーズ NX102 CPUユニット ユーザーズマニュアル（ハードウェア編）
SBCA-497　NXシリーズ NX502 CPUユニット ユーザーズマニュアル （ハードウェア編）
SBCA-467　NJ/NXシリーズ CPUユニット ユーザーズマニュアル（ソフトウェア編）
SBCD-377　NJ/NXシリーズ CPUユニット内蔵EtherNet/IPポート ユーザーズマニュアル
SBCA-470　Sysmac Studio Version 1 オペレーションマニュアル
SBCA-410　マシンオートメーションコントローラ　データリファレンスマニュアル

＜位置制御ユニット＞
CJシリーズに置き換える場合
SBCE-315　CJシリーズ 位置制御ユニット CJ1W-NC□□3 ユーザーズマニュアル
SBCE-354　CJシリーズ 位置制御ユニット CJ1W-NC□□4 ユーザーズマニュアル

NXシリーズに置き換える場合
SBCE-374　NXシリーズ 位置インタフェースユニット NX-PG0□□ユーザーズマニュアル
SBCA-410　マシンオートメーションコントローラ　データリファレンスマニュアル

本案内に記載の仕様・価格は、発行時点のものです。予告なく変更することがありますので、ご了承ください。
本案内では主に仕様上の変更点を記載しています。ご使用上の注意事項等、ご使用の際に必要な内容につきましては、必ずカタログ、仕様書、取扱説明書、マニュアル等をお読みください。