プロダクトニュース

OMRON

# 生産終了商品のお知らせ

モバイルロボット

発行日
2022 年 7 月 1 日

No. 2022080C

## Call/Door Box 13029-802 生産終了のお知らせ

| 生産終了商品 | | 推奨代替商品 |
|---|---|---|
| Call/Door Box<br>**13029-802** | → | Mobile IO Box<br>**23419-802**<br>**+**<br>Mobile IO Box Power Supply<br>**23419-812**<br>**（2022年12月発売予定）** |

### ■最終受注年月

2023年3月末
※サプライチェーンの影響のため、確保数量を早期に消化した場合は、期日前に受注を終了させて頂きます。お客様にはお手数をお掛けし大変申し訳ございませんが、ご了承賜りますようお願い申し上げます。

### ■最終出荷年月

2023年6月末

### ■推奨代替商品をご利用いただいた場合の注意点

・推奨代替商品　23419-802と生産終了商品　13029-802は、ロボットソフトウェアを2022年9月にリリース予定の最新版FLOW Core 3.0にバージョンアップすれば、同じフリートで一緒に使用することが可能です。推奨代替商品23419-802は、旧バージョンのソフトウェア（FLOW Core 3.0以前）を搭載したロボットには使用できません。
・生産終了商品　13029-802は電源が付属していますが、推奨代替商品　23419-802ではMobile IO Box Power Supply 23419-812という別形式になります。お客様はこの電源を注文するか、お手持ちの電源を使用するかを選択することができます。
・現時点では、推奨代替商品の発売は2022年12月を予定しています。ただし、グローバルサプライチェーンの緊張が続いているため、この発売日は変更される可能性があります。推奨代替商品の詳細については、弊社担当営業にお問い合わせください。
・FLOW Core 3.0にバージョンアップされたお客様は、
①それまでご使用頂いていた旧Call/Door Boxは問題なく継続的にご使用頂けます。
②旧Call/Door Boxのご使用環境に新Mobile IO Boxが追加されても、新旧混在してご使用頂けます。

### ■生産終了商品との相違点

| 推奨代替商品形式 | 本体の色 | 外形寸法 | 配線接続 | 取付寸法 | 定格性能 | 動作特性 | 操作方法 |
|---|---|---|---|---|---|---|---|
| 23419-802 | × | × | × | × | ○ | ◎ | ○ |
| 23419-812 | ー | ー | ー | ー | ー | ー | ー |

◎：互換
○：ほとんど変更ありません／相似性の高い変更
×：変更大
ー：該当する仕様がありません

## ■生産終了商品と推奨代替商品

| 生産終了商品 | 推奨代替商品 | 標準価格（￥） |
|---|---|---|
| 13029-802 | 23419-802 + 23419-812 | オープン価格 |

## ■本体の色

| 生産終了商品<br>13029-802 | 推奨代替商品<br>23419-802 |
|---|---|
| 白、ベージュ<br> <br> | 白、グレー<br> <br> |

## ■外形寸法

| 生産終了商品<br>13029-802 | 推奨代替商品<br>23419-802 |
|---|---|
| 141.4(W) x 30(H) x 74.7(D) mm<br> 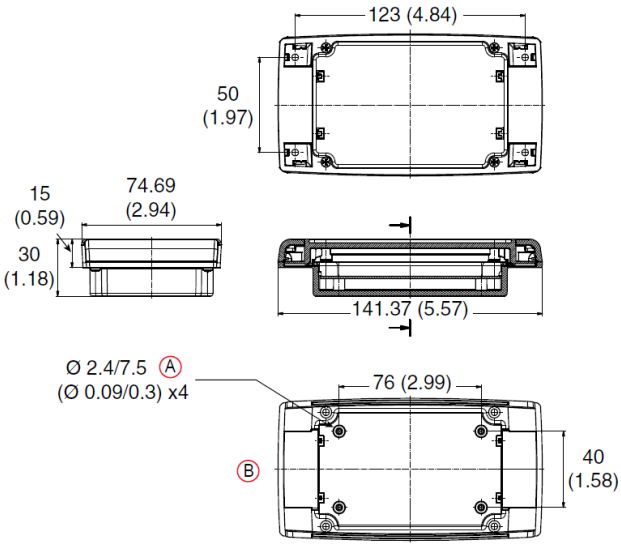 <br> | 205 (W) x 35 (H) x 120 (D) mm<br> 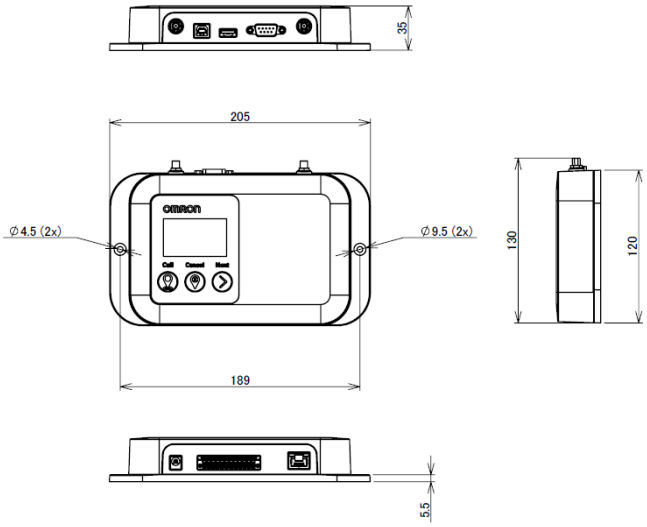 <br> |

## ■端子配置／配線接続

<table>
<tr><th>生産終了商品<br>13029-802</th><th>推奨代替商品<br>23419-802</th></tr>
<tr>
<td>
【電源】<br>
DC12V電源を接続します。（丸囲み部分）<br>
【デジタル入出力】<br>
外部入力2点、外部出力2点。<br>
【アンテナ】<br>
製品前面のRP-SMAポートに接続します。<br>
【イーサネット】<br>
製品背面のEthernetポート（RJ45）に接続します。<br>
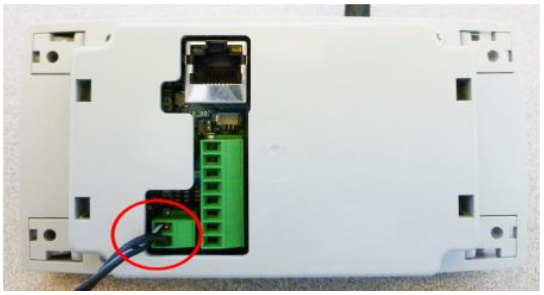 <br>
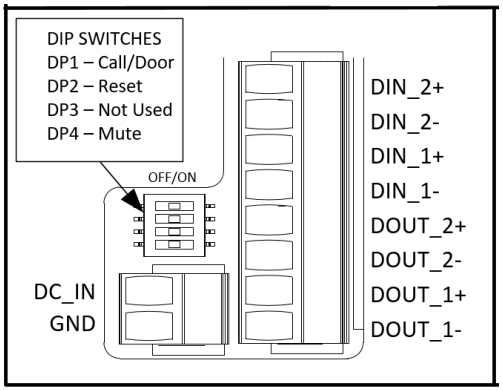

</td>
<td>
【電源】<br>
DC12-24V電源（バレルジャック）を接続します。（場所1）<br>
【デジタル入出力】<br>
外部入力6点、外部出力6点。（場所2）<br>
【アンテナ】<br>
ボックス外側のRP-SMAポートに接続します。（場所4,5）<br>
【イーサネット】<br>
Ethernetポート（RJ45）に接続します。（場所3）<br><br>
※新製品は設定用ディップスイッチを搭載していません。設定はすべてソフトウェアで行います。<br>
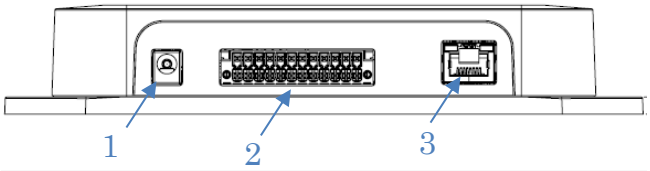

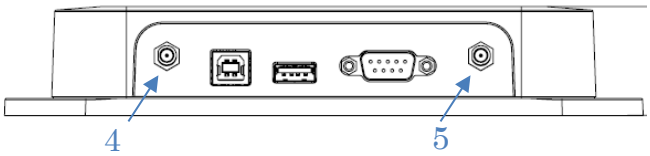

</td>
</tr>
</table>

## ■取付寸法

| 生産終了商品<br>13029-802 | 推奨代替商品<br>23419-802 |
|---|---|
| 120(W) x 30(D) mm<br>※付属の壁掛け用フレームにネジ4本で取り付けます。<br> 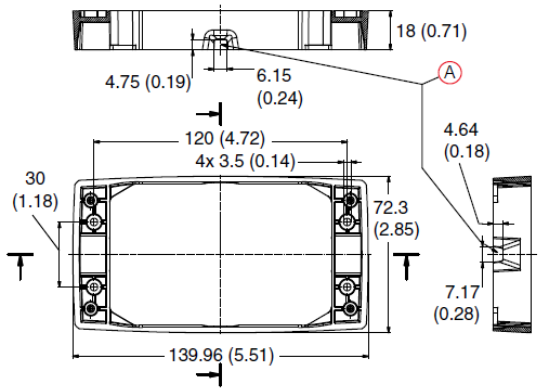 <br> | 189(W) mm<br>※本体をネジ2本で壁に固定します。<br> 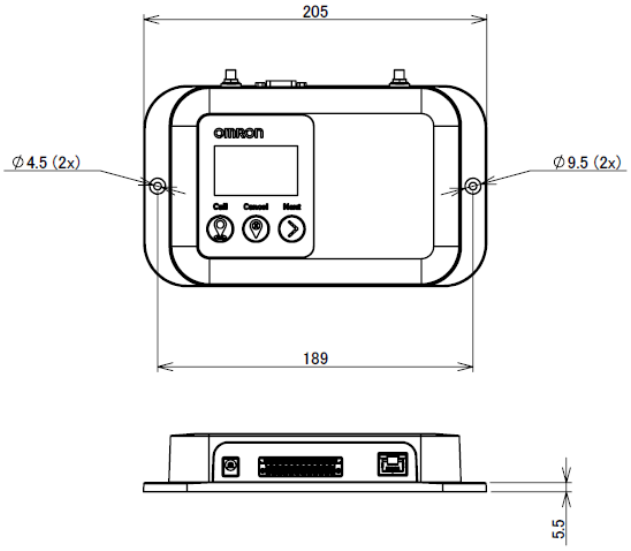 <br> |

## ■定格／性能

| 項目 | 生産終了商品<br>13029-802 | 推奨代替商品<br>23419-802 |
|---|---|---|
| **質量** | 190g | 450g |
| **電源仕様** | DC12 V | DC12-24V |
| **ワイヤレス** | IEEE 802.11 a/b/g/n | IEEE 802.11 a/b/g/n/ac/ax |
| **イーサネットポート** | Ethernet | Gb Ethernet |
| **I/O** | 入力2点 | 入力6点（DC12-24V） |
| | 出力2点（DC30V, 2A max.） | 出力6点（DC24V, 2A max.） |
| **USBポート** | なし | USB-A, USB-B |
| **HMI** | LEDリング, ボタン, ブザー | 液晶ディスプレー, ボタン×3 , ブザー |
| **アンテナ数** | 1 | 2 |
| **保護構造** | IP20 | |

## ■操作方法

| 生産終了商品<br>13029-802 | 推奨代替商品<br>23419-802 |
|---|---|
| 中央のボタンを押すとロボットを呼ぶことができます。<br>リング状に配置されたLEDライトでゴールまでの距離を示します。<br> <br> | Callボタンを押すとロボットを呼び出すことができ、ゴールまでの距離は液晶画面上に数字で表示されます。またCancelボタンでロボットの呼び出しをキャンセルできます。<br>さらに液晶画面上にはエラーメッセージも表示されます。<br> 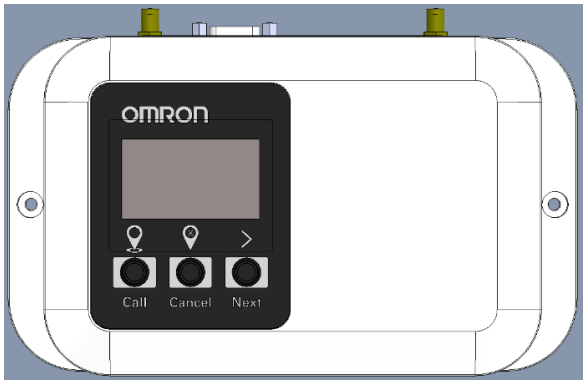 <br> |

本案内に記載の仕様・価格は、発行時点のものです。予告なく変更することがありますので、ご了承ください。
本案内では主に仕様上の変更点を記載しています。ご使用上の注意事項等、ご使用の際に必要な内容につきましては、必ずカタログ、仕様書、取扱説明書、マニュアル等をお読みください。