プロダクトニュース

生産終了商品のお知らせ

OMRON

発行日
2024 年 3 月 1 日

No. 2024013C(ON)

生産終了商品	推奨代替商品
限定反射形センサ/拡散反射形センサ **限定反射形センサ** **B5W-LA01 STD**	限定反射形センサ/拡散反射形センサ **限定反射形センサ** **B5W-LB2101-1**

■最終受注年月

2025年3月末

■最終出荷年月

2025年6月末

■推奨代替商品をご利用いただいた場合の注意点

おおよその寸法・性能は同等品であるものの、完全互換品ではございません。
正確な内容に関しましては、カタログまたは仕様書をご参照ください。

■生産終了商品との相違点

推奨代替商品形式	本体の色	外形寸法	配線接続	取付寸法	定格性能	動作特性	操作方法
B5W-LB2101-1	◎	○	◎	○	○	○	○

◎：互換
○：ほとんど変更ありません／相似性の高い変更
×：変更大
ー：該当する仕様がありません

■生産終了商品と推奨代替商品

生産終了商品	推奨代替商品	標準価格（￥）
B5W-LA01 STD	B5W-LB2101-1	オープン価格

■本体の色

生産終了商品 B5W-LA01 STD	推奨代替商品 B5W-LB2101-1
黒 	黒

■外形寸法

生産終了商品 B5W-LA01 STD	推奨代替商品 B5W-LB2101-1
外形 40mm×14.3mm×8.4mm 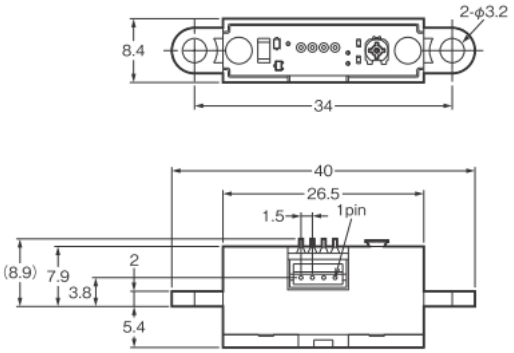	外形 40mm×15.9mm×8.4mm 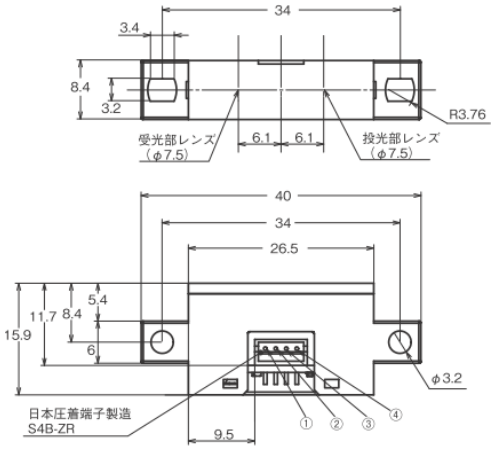

■端子配置／配線接続

生産終了商品 B5W-LA01 STD	推奨代替商品 B5W-LB2101-1
端子配置 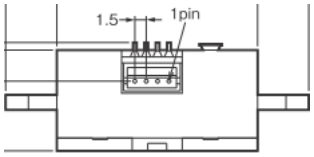	端子配置 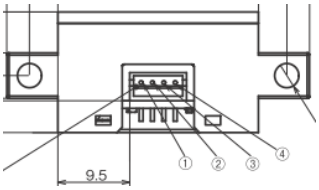
配線接続 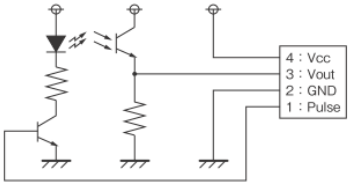	配線接続 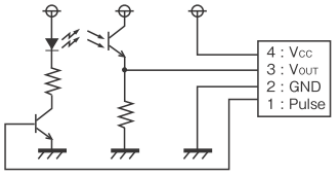

ピン番号	端子名	備考
1	Pulse	Pulse input pin
2	GND	Ground pin
3	Vout	Output voltage pin
4	Vcc	Input voltage pin

端子形状：JST S4B-ZR
端子数：4pin
指定なき寸法公差は±0.3mmとする。

端子記号	名称
①	Pulse
②	GND
③	Vout
④	Vcc

■定格／性能

項目	生産終了商品 B5W-LA01 STD	推奨代替商品 B5W-LB2101-1
電源電圧	最大定格　5.5V	最大定格　5.5V
動作温度	—10～＋60℃	—10～＋60℃
保存温度	—25～＋80℃	—25～＋80℃
最大出力電圧	(TYP) 3.3V	(TYP) 3.3V
出力電圧（遠点）	(MAX) 30mV ※白紙L=70mm時	※非検出距離（白紙）に相当
出力電圧（近点）	(MIN) 70mV ※黒紙L=22.8mm時	※検出距離（黒紙）に相当
検出距離（黒紙）	—	(MIN) 10mm (MAX) 40mm ※黒紙、Vo≧70mV時
検出距離（白紙）	※出力電圧（遠点）に相当	(MIN) 10mm (MAX) 55mm ※白紙、Vo≧70mV時
非検出距離（白紙）	※出力電圧（近点）に相当	(MIN) 85mm ※白紙、Vo＜30mV

■動作特性

生産終了商品 B5W-LA01 STD	推奨代替商品 B5W-LB2101-1
■受光出力-距離特性 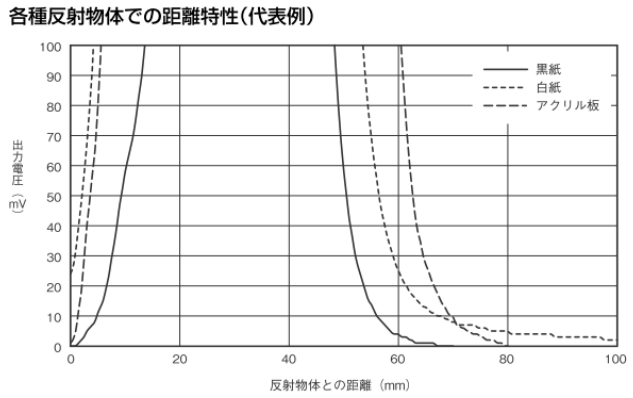 	■受光出力-距離特性 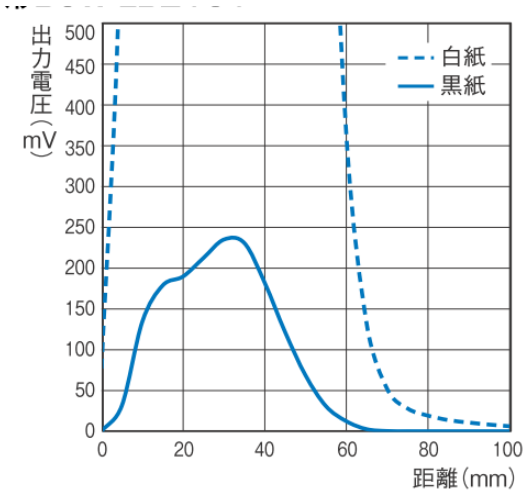

本案内に記載の仕様・価格は、発行時点のものです。予告なく変更することがありますので、ご了承ください。
本案内では主に仕様上の変更点を記載しています。ご使用上の注意事項等、ご使用の際に必要な内容につきましては、必ずカタログ、仕様書、取扱説明書、マニュアル等をお読みください。